12VL - NÁHRADNÍ PŘÍDRŽNÁ MATICE ÚZKÁ - Pro pákové ventily AIGNEP

Kód produktu: **52726**

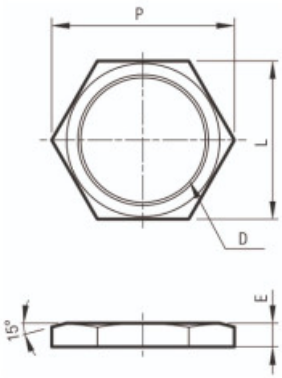

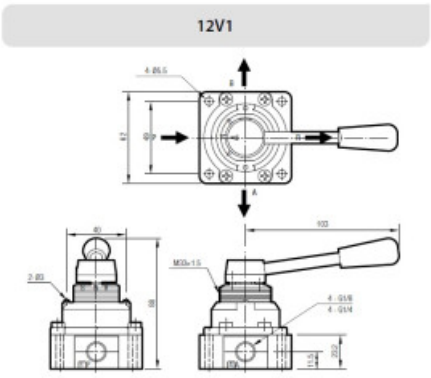

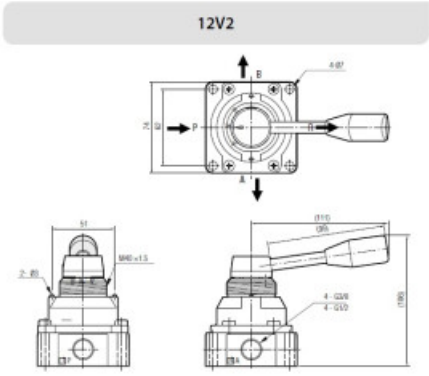

- Výrobce: AIGNEP
- Pracovní teplota: **-5°C až +60°C**
- Materiál těsnění: **--**
- Norma výrobku: **1907/2006 REACH, 2011/65/CE RoHS, PED 2014/68/UE**
- Použití produktu: **Pneumatická automatizace a manipulace**
- Médium: **Voda, kapaliny, oleje**

Varianty zboží

Objednací kód
Vnitřní závit
Hmotnost
Série
Balení [MJ]
Výška
Šestihran
Mj
Vaše cena bez DPH
Sklad

12V1L1
M33x1,5
0,009 kg
SIZE 1/8-1/4"
1
6
41
ks
206,00 Kč
Lanškroun: **0**Pardubice: **0**Zlín: **0**Praha - Zličín: **0**Praha - Letňany: **0**Ostrava: **0**

12V2L1
M40x1,5
0,011 kg
SIZE 3/8-1/2"
1
6
50
ks
258,00 Kč
Lanškroun: **0**Pardubice: **0**Zlín: **0**Praha - Zličín: **0**Praha - Letňany: **0**Ostrava: **0**

12V3L1
M50x1,5
0,016 kg
SIZE 3/4"
1
6
60
ks
308,00 Kč
Lanškroun: **0**Pardubice: **0**Zlín: **0**Praha - Zličín: **0**Praha - Letňany: **0**Ostrava: **0**